CONFIGURAÇÃO DE PENAS P/ PLOTAGEM

COR		ESP.
1	07	0,1
2	07	0,2
3	07	0,3
4	07	0,4
5	07	0,5
6	07	0,6
7	07	0,25
8	07	0,09
9	07	0,15
140	140	0,15
162	162	0,15

COTAS EM CENTÍMETRO

MATERIAL DAS TAMPAS - FIBRA DE VIDRO PULTRUDADA

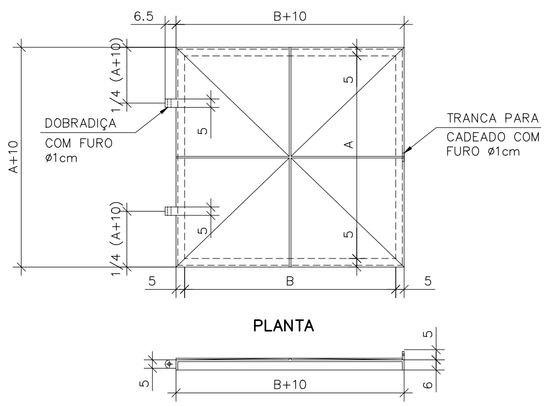

DETALHE DAS TAMPAS
ESCALA 1:25

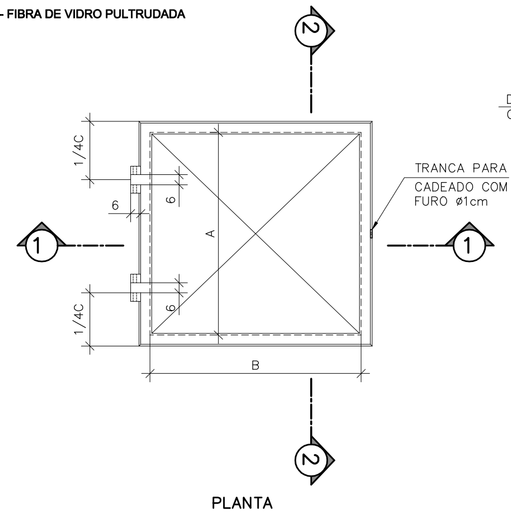

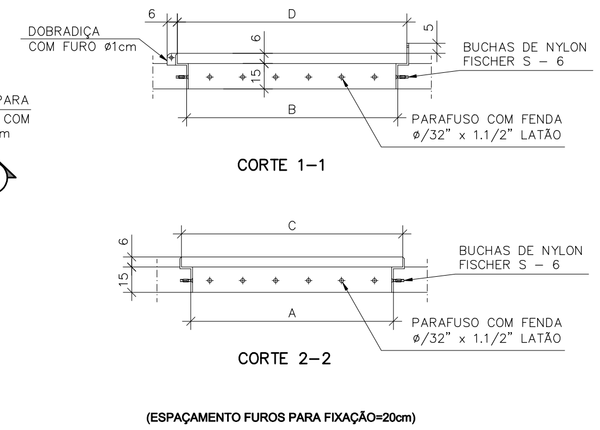

(ESPAÇAMENTO FUROS PARA FIXAÇÃO=20cm)

ESTRUTURA DAS TAMPAS
ESC. 1:25

CAIXA PONTO DE ÁGUA

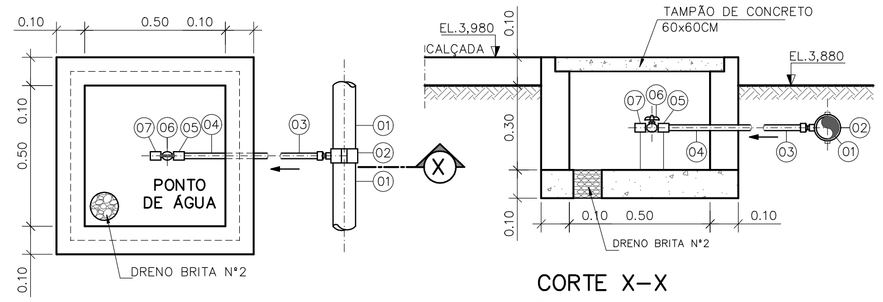

ESCALA 1:15

LISTA DE MATERIAL – PONTO DE ÁGUA					
ITEM	DESCRIÇÃO	DIÂMETRO	MATERIAL	QUANT.	OBS.
1	TUBO PVC JE	75	PVC	–	
2	COLAR TOMADA C/ TRAVAS	85x1/2"	PVC	01	
3	ADAPT. SOLD. CURTO BR	20x1/2"	PVC	01	
4	TUBO PVC RÍGIDO SOLDÁVEL	20	PVC	–	
5	LUVA SOLD. E C/ ROSCA	20x1/2"	PVC	02	
6	REGISTRO ESFERA BORBOLETA	1/2"	PVC	01	
7	LUVA COM ROSCA	1/2"	PVC	01	NOTA 2

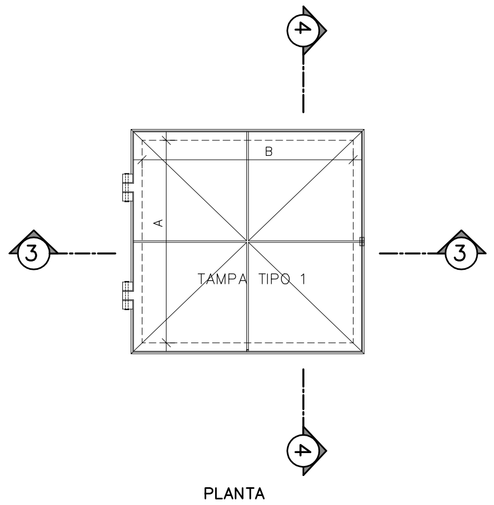

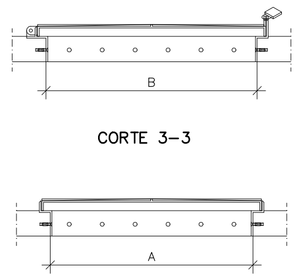

MONTAGEM DAS TAMPAS
ESCALA 1:25

TAMPAS PULTRUDADAS DIMENSÕES						
Nº	A	B	C	D	QUANT.	UND.
	COTAS EM CM					
T1	80	100	91	111	04	CONJ.
T2	100	120	111	131	03	CONJ.

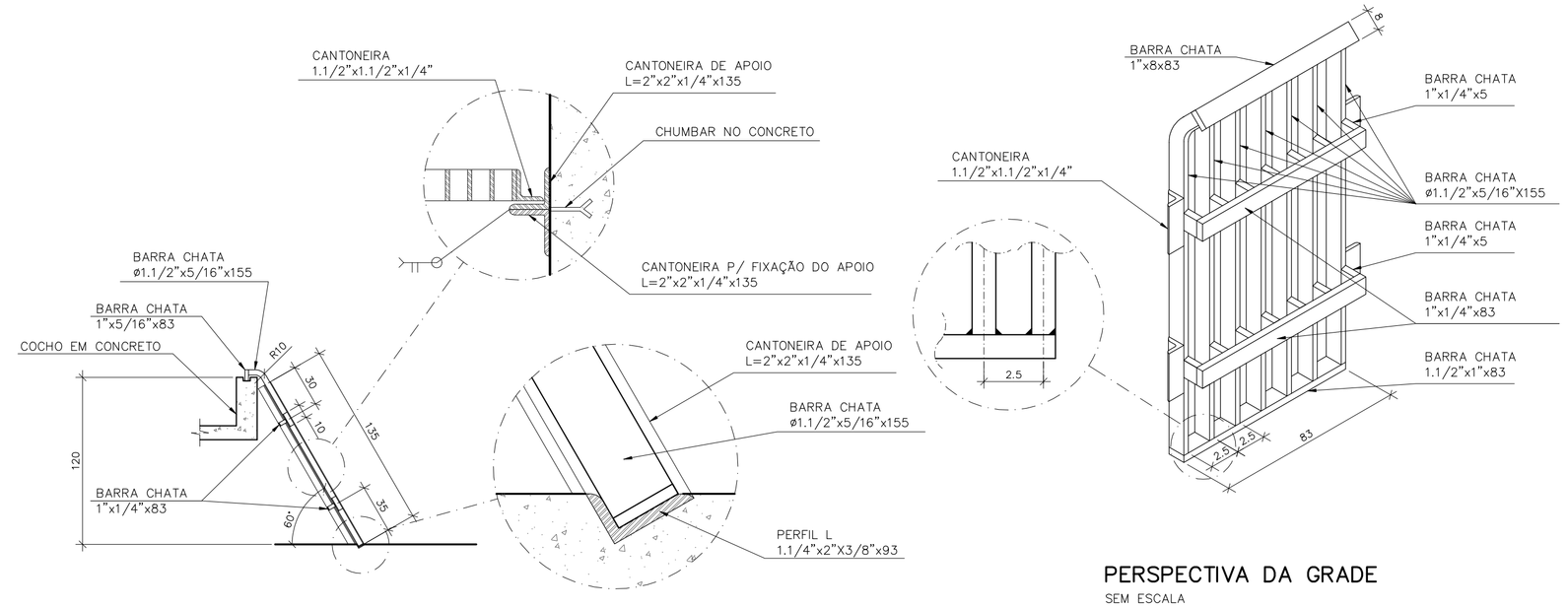

DETALHE DO GRADEAMENTO EM FIBRA DE VIDRO
SEM ESCALA
COTAS EM CENTÍMETRO

PERSPECTIVA DA GRADE
SEM ESCALA
COTAS EM CENTÍMETRO

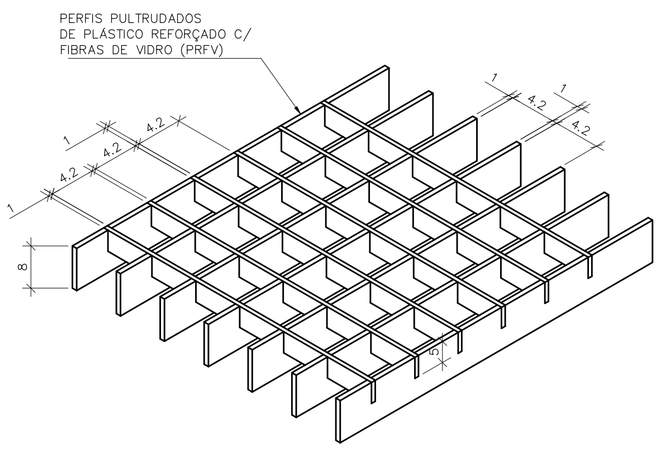

DETALHE TÍPICO – GRADE DE PISO
SEM ESCALA

COTAS EM CENTÍMETRO

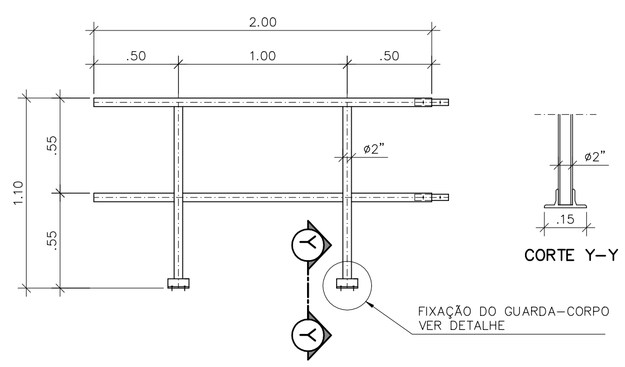

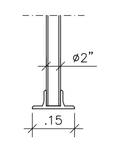

CORTE Y–Y

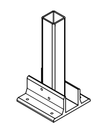

DETALHE – FIXAÇÃO DO GUARDA–CORPO

GUARDA–CORPO EM FIBRA DE VIDRO DETALHE TÍPICO
SEM ESCALA
COTAS EM METRO

ESTE DESENHO É PROPRIEDADE DA COMPANHIA ESPÍRITO SANTENSE DE SANEAMENTO – CESAN E NÃO PODE SER COPIADO SEM SUA AUTORIZAÇÃO.

NÚMEROS	TÍTULOS
PRINCIPAIS DESENHOS DE REFERÊNCIA	

Nº	LOCAL	DISCRIMINAÇÃO	DES.	DIV.	GER.	DATA
REVISÃO						

CANCELA E SUBSTITUI O DESENHO NÚMERO:

CANCELADO E SUBSTITUÍDO PELO DESENHO NÚMERO:

CENTRO DE DOCUMENTAÇÃO

RECEBIDO: / /

Nº DOC.: ASS.:

APROVAÇÃO CESAN:

ASS.: MATR.:

UNID.: DATA: / /

ESTA APROVAÇÃO NÃO ISENTA A CONTRATADA DE SUAS RESPONSABILIDADES LEGAIS.

EMITENTE: Etep Consultoria, Gerenciamento e Serviços

PROJETADO: ARTUR AUGUSTO OLIVEIRA NEVES
CREA: 045302/D REGIÃO: RJ

COORDENADOR: ARTUR AUGUSTO OLIVEIRA NEVES
CREA: 045302/D REGIÃO: RJ

DESENHO: IVAN

Nº DES. PROJETISTA: 0876.DS.13.H.0173/00

DATA: 15 / 04 / 2011

RESPONSÁVEL TÉCNICO: ENG° ARTUR AUGUSTO OLIVEIRA NEVES
CREA: 045302/D REGIÃO: RJ ART Nº: 0820110020948 DATA: 22/02/2011

EMISSÃO CESAN | DATAS

PROJETADO:

CREA:

DESENHADO:

VERIFICADO: ENG° NESTOR CORZA JUNIOR

DIVISÃO: ENG° NESTOR CORZA JUNIOR

GERÊNCIA: ENG° DOUGLAS OLIVEIRA COUZI

CESAN

MUNICÍPIO: VILA VELHA | DISTRITO: – | BAIRRO: PRAIA DA SEREIA

NOME DO EMPREENDIMENTO: IMPLANTAÇÃO DO SISTEMA DE ESGOTAMENTO SANITÁRIO BARRA DO JUCU, MORADA DO SOL E PONTA DA FRUTA

TÍTULO: ELEVATÓRIA DE ESGOTO BRUTO EEB1A – BACIA PONTA DA FRUTA/SUB-BACIA 1A

PROJETO HIDRÁULICO

DETALHE DAS GRADES, DO GRADEAMENTO, DO GUARDA CORPO E DAS TAMPAS

ESCALA:	FOLHA:	Nº CESAN	REV:
1:30	04/ 05	A–050–002–91–5–XX–0056	00